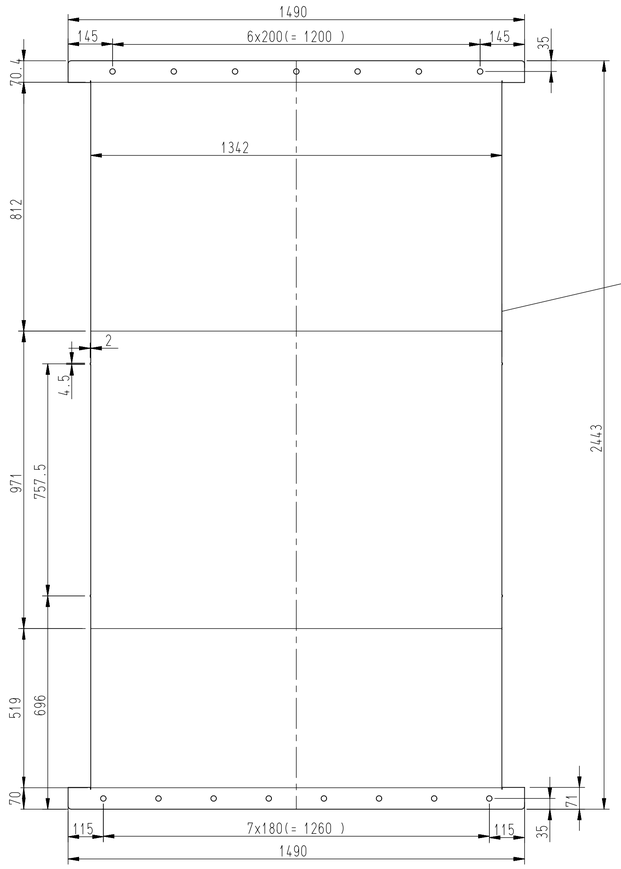

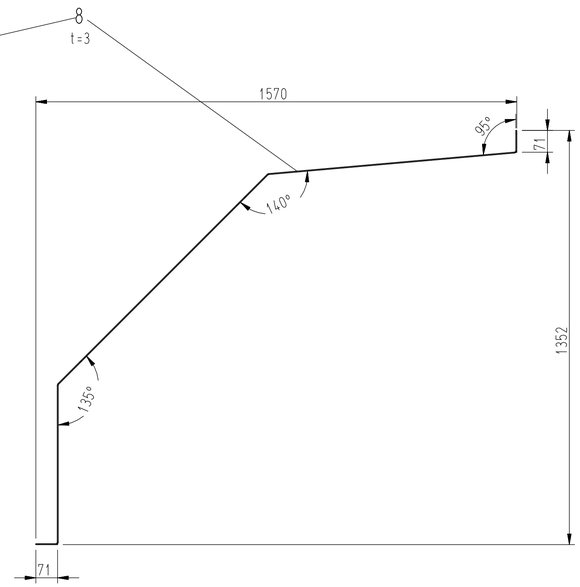

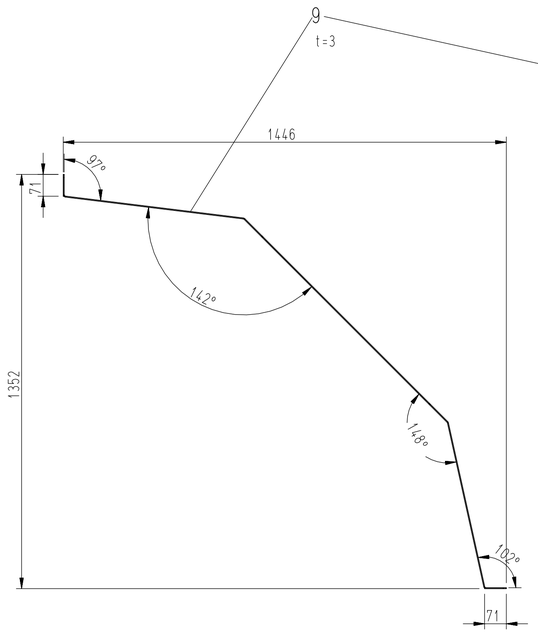

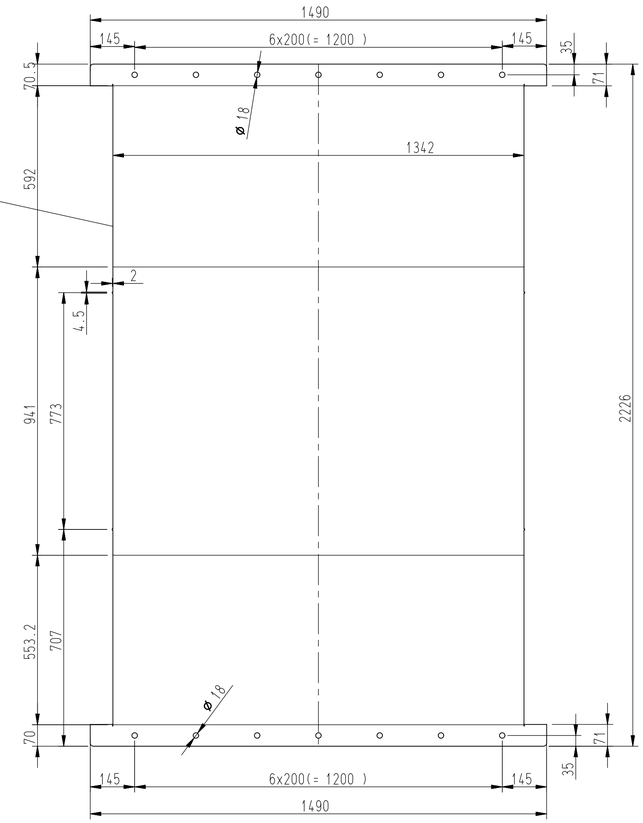

EINZELHEIT (Detail) A
1:5

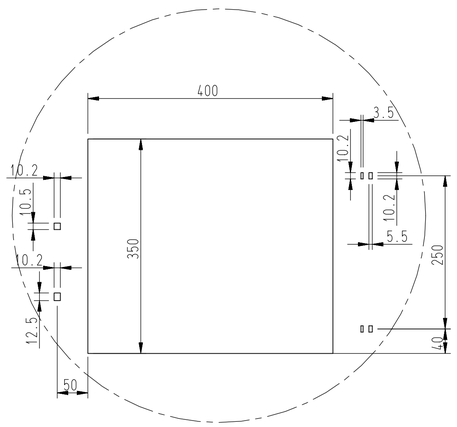

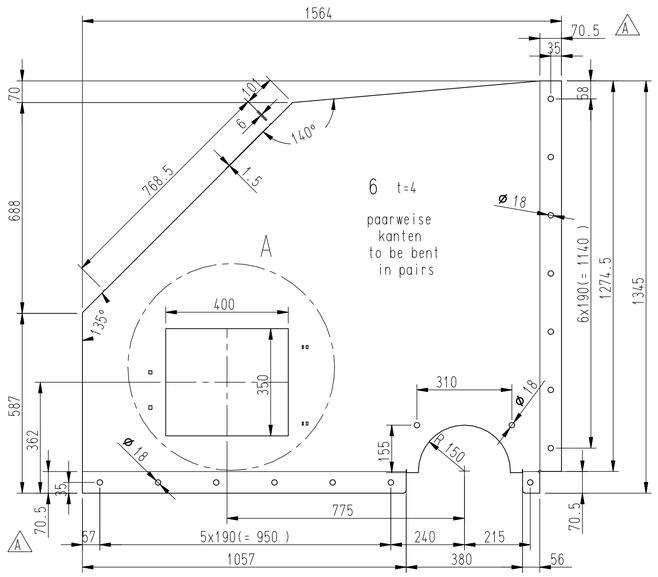

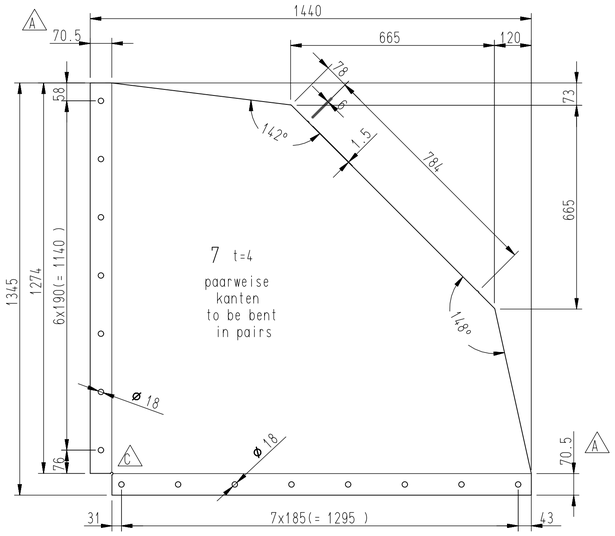

Achtung!
Blechabwicklung wurde automatisch erstellt
Attention!
Uncoiling of sheet has been created automatically

BEUMER

Name	Datum	TB	Auftr.Nr.: -	Kunde -
W.Hartmann	12.03.03	Bearb.	Tech.Pos.Nr.: -	
-	-	Gepr.	Sachb.: Kulke	Benennung bucket elevator head BE 1000, design A,C,D
-	-	E	-	BW-Kopf 1000, Ausf. A,C,D
Frohne	19.12.03	D	Pos.5 Abwicklung gedreht	
Heber	05.12.03	C	Biegeöse korrigiert	
Heber	29.10.03	B	Pos.27+28 dazu	Zeichnungs Nr. 254140-1-D-3 — Blatt/von 3 / 3 — Maßstab 1:10
Flekler	13.08.03	A	fehlende Abkantmaße ergänzt	
		Kz.	Änderung	Schutzvermerk nach DIN 34 beachten / vertraulich -
Allgemeintoleranz ISO 2768-m			Ursprung 253961	Ersatz f. — Ersetzt d.

24.05.2005 11:03:54